STANLEY®

ST-302-231-E / ST-303-231-E / ST-305-401-E / ST-309-401-E

Turbo Elektrisches Heizgerät

Dieses Produkt ist nur für gut isolierte Räume oder gelegentlichen Gebrauch geeignet.

RoHS

VEEA-418

LASSEN SIE DAS HEIZGERÄT NIEMALS UNBEAUFSICHTIGT, WENN ES AN DAS STROMNETZ ANGESCHLOSSEN IST ODER SICH IN BETRIEB BEFINDET

D

LESEN SIE BITTE SORGFÄLTIG DIE FOLGENDEN ANWEISUNGEN, BEVOR SIE DAS GERÄT IN GEBRAUCH NEHMEN.

- Kinder ab 8 Jahren, Personen mit eingeschränkten körperlichen, sensorischen und geistigen Fähigkeiten sowie unerfahrene Personen dürfen dieses Gerät nur unter Aufsicht bedienen, bzw. wenn sie ausreichend in den sicheren Betrieb des Gerätes eingewiesen wurden und ihnen die damit verbundenen Risiken bekannt sind. Kinder dürfen nicht mit dem Gerät spielen. Das Gerät darf von Kindern nicht ohne Aufsicht gereinigt und gewartet werden.
- Kinder unter drei Jahren sollten das Gerät nur unter ständiger Aufsicht benutzen. Kinder im Alter von drei bis zu acht Jahren dürfen das Gerät nur unter der Bedingung ein- bzw. ausschalten, dass das Gerät in seiner üblichen bestimmungsgemäßen Betriebsposition aufgestellt oder montiert wurde und sie in Bezug auf die sichere Verwendung des Geräts beaufsichtigt und angeleitet wurden und die damit einhergehenden Gefahren begreifen.Kinder im Alter von drei bis zu acht Jahren dürfen das Gerät nicht anschließen, einstellen, reinigen oder Wartungsarbeiten durchführen.
- **VORSICHT:** Einige Teile dieses Gerätes können sehr heiß werden und zu Verbrennungen führen. Besondere Aufmerksamkeit ist in Gegenwart von Kindern und hilfsbedürftigen Menschen geboten.
- Wenn das Stromkabel beschädigt ist, muss es vom Hersteller, einem Servicemitarbeiter oder einer ähnlich qualifizierten Person ausgetauscht werden, um Gefährdungen zu vermeiden.
- Das Heizgerät darf nicht unmittelbar unterhalb einer Steckdose aufgestellt werden.
- Verwenden Sie dieses Heizgerät nicht in unmittelbarer Nähe einer Badewanne, einer Dusche oder eines Schwimmbads.
- **VORSICHT:** Um Gefahren durch das unbeabsichtigte Verstellen des Thermowächters zu verhindern, darf dieses Gerät nicht über ein externes Schaltgerät, z. B. eine Zeitschaltuhr, versorgt oder an einen Stromkreis angeschlossen werden, der vom Versorgungsunternehmen regelmäßig ein- und ausgeschaltet wird.
- Das Gerät ist ausschließlich für den vorgesehenen Zweck zu verwenden. Nur für den Hausgebrauch im Innenbereich.

© 2024 Velleman NV. Registrierter Firmensitz:
Legen Heirweg 33, B-9890 Gavere Belgium

STANLEY

LASSEN SIE DAS HEIZGERÄT NIEMALS UNBEAUFSICHTIGT, WENN ES AN DAS STROMNETZ ANGESCHLOSSEN IST ODER SICH IN BETRIEB BEFINDET

D

- Stellen Sie das Gerät auf eine ebene, feste, hitzebeständige Fläche. Der Betrieb des Gerätes an einem anderen Standort kann eine Gefahr hervorrufen.
- Während der ersten Minuten des erstmaligen Gebrauchs ist möglicherweise ein unangenehmer Geruch schwach wahrnehmbar. Diese Geruchsbildung ist normal und lässt bald nach.
- Versuchen Sie nicht, das Gerät zu reparieren, auseinanderzunehmen oder zu modifizieren. Das Gerät enthält keine Teile, die vom Benutzer repariert werden können.
- **VORSICHT:** Stellen Sie bei Verwendung eines Verlängerungskabels sicher, dass die maximale Nennspannung/-leistung des Verlängerungskabels nicht überschritten wird.
- Verwenden Sie das Heizgerät nicht, wenn es heruntergefallen ist.
- Verwenden Sie das Heizgerät nicht, wenn es sichtbare Anzeichen von Schäden aufweist.
- Benutzen Sie diese Heizung auf einer horizontalen und stabilen Oberfläche.
- **WARNUNG:** Benutzen Sie die Heizung nicht in kleinen Räumen, wenn diese von Personen bewohnt werden, die nicht in der Lage sind, den Raum selbständig zu verlassen, außer Sie werden ständig beaufsichtigt.
- **WARNUNG:** Um das Brandrisiko zu minimieren, halten Sie Textilien, Vorhänge oder andere brennbare

© 2024 Velleman NV. Registrierter Firmensitz:
Legen Heirweg 33, B-9890 Gavere Belgium

LASSEN SIE DAS HEIZGERÄT NIEMALS UNBEAUFSICHTIGT, WENN ES AN DAS STROMNETZ ANGESCHLOSSEN IST ODER SICH IN BETRIEB BEFINDET

D

Bitte Bedienungsanleitung lesen: Wenn dieses Symbol auf einem Produkt abgebildet ist, lesen Sie bitte die Bedienungsanleitung.

Das Gerät ist ausschließlich für den vorgesehenen Zweck zu verwenden. Nur für den Hausgebrauch im Innenbereich bestimmt.

WARNUNG: Um eine Überhitzung zu vermeiden, decken Sie das Heizgerät nicht ab.

© 2024 Velleman NV. Registrierter Firmensitz:
Legen Heirweg 33, B-9890 Gavere Belgium

STANLEY

LASSEN SIE DAS HEIZGERÄT NIEMALS UNBEAUFSICHTIGT, WENN ES AN DAS STROMNETZ ANGESCHLOSSEN IST ODER SICH IN BETRIEB BEFINDET

D

ST-302-231-E / ST-303-231-E /
ST-305-401-E / ST-309-401-E

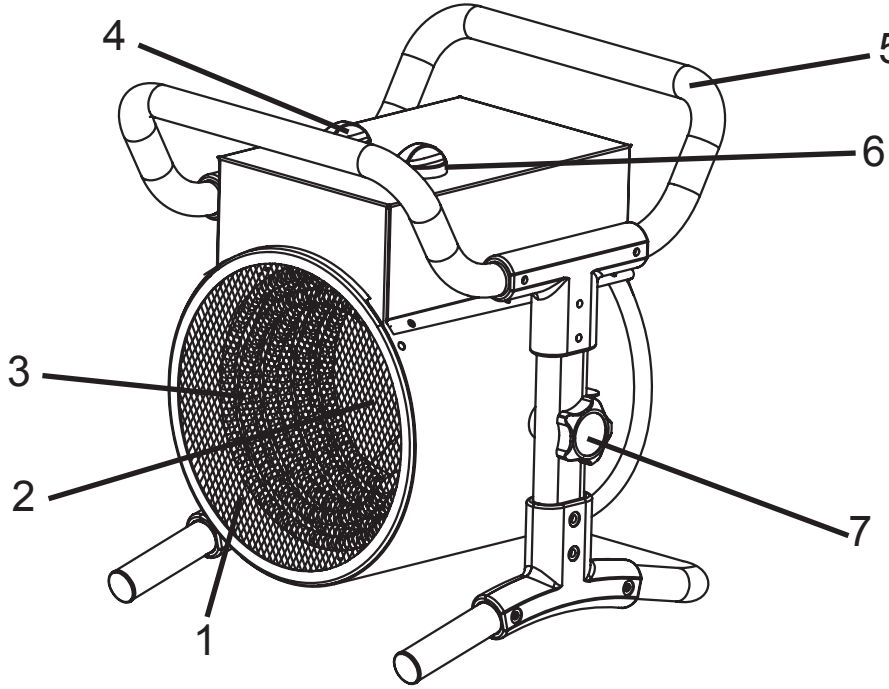

D

1. Frontblech
2. Lüfter
3. Heizelement
4. Funktionswahl
5. Haltegriff
6. Thermostat
7. Einstellknopf (2)

© 2024 Velleman NV. Registrierter Firmensitz:
Legen Heirweg 33, B-9890 Gavere Belgium

STANLEY

LASSEN SIE DAS HEIZGERÄT NIEMALS UNBEAUFSICHTIGT, WENN ES AN DAS STROMNETZ ANGESCHLOSSEN IST ODER SICH IN BETRIEB BEFINDET

D

TECHNISCHE DATEN

Änderungen vorbehalten

	ST-302-231-E	ST-303-231-E	ST-305-401-E	ST-309-401-E
NENNEINGANG-SLEISTUNG (kW)	2,0	3,0	5,0	9,0
THERMISCHE ENERGIE (BTU)	6.820	10.250	17.060	30.710
HEIZFLÄCHE (m^2)	20	30	48	80
SPANNUNG / FREQUENZ (Volt / Hz)	220-240~ 50-60	220-240~ 50-60	400~ 3N~ 50-60	400~ 3N~ 50-60
HEIZSTUFEN	1	2	2	2
FUNKTION/EINSTELLUNG				
Gerät ist aus	○	○	○	○
Lüfter läuft - keine Heizung	✤	✤	✤	✤
Lüfter läuft - Heizung mit 1/2-Leistung		✤ ▭	✤ ▭	✤ ▭
Lüfter läuft - Heizung mit voller Leistung	✤ ▬	✤ ▬	✤ ▬	✤ ▬

HINWEIS: Das Heizelement schaltet sich ab, sobald die gewünschte Temperatur erreicht ist. Das Gebläse läuft kontinuierlich.

© 2024 Velleman NV. Registrierter Firmensitz:
Legen Heirweg 33, B-9890 Gavere Belgium

STANLEY

LASSEN SIE DAS HEIZGERÄT NIEMALS UNBEAUFSICHTIGT, WENN ES AN DAS STROMNETZ ANGESCHLOSSEN IST ODER SICH IN BETRIEB BEFINDET

D

Sicherheitshinweise

WICHTIG: Lesen Sie die Sicherheitshinweise und -bestimmungen in diesem Handbuch vor Gebrauch des Heizgerät gut durch. Bewahren Sie dieses Handbuch zur späteren Einsichtnahme auf.

⚠ GEFAHR	**EXPLOSIONSGEFAHR! Nehmen Sie das Heizgerät nicht an Orten in Betrieb, an denen es schädliche, explosive oder entflammbare Gase, Dämpfe oder gefährliche Substanzen gibt.**
⚠WARNUNG	**BRANDGEFAHR! Nehmen Sie dieses Heizgerät nicht in der Nähe von brennbaren Stoffen in Betrieb.**
⚠WARNUNG	**STROMSCHLAGGEFAHR! Verwenden Sie dieses Heizgerät nicht in unmittelbarer Nähe einer Badewanne, einer Dusche oder eines Schwimmbads.**
⚠WARNUNG	**VERBRENNUNGSGEFAHR! Berühren Sie nicht die Vorderseite des Heizgeräts, während es in Betrieb ist, da sich die Oberfläche erhitzt.**
⚠WARNUNG	**VERLETZUNGSGEFAHR! LAUFENDES HEIZGERÄT NICHT BEWEGEN.**
⚠VORSICHT	**Um Gefahren durch das unbeabsichtigte Verstellen des Thermowächters zu verhindern, darf dieses Gerät nicht über ein externes Schaltgerät, z. B. eine Zeitschaltuhr, versorgt oder an einen Stromkreis angeschlossen werden, der vom Versorgungsunternehmen regelmäßig ein- und ausgeschaltet wird.**

© 2024 Velleman NV. Registrierter Firmensitz:
Legen Heirweg 33, B-9890 Gavere Belgium

STANLEY

LASSEN SIE DAS HEIZGERÄT NIEMALS UNBEAUFSICHTIGT, WENN ES AN DAS STROMNETZ ANGESCHLOSSEN IST ODER SICH IN BETRIEB BEFINDET

Kinder sollten mit dem Gerät nicht unbeaufsichtigt sein, sodass sie nicht damit spielen.

AUSSCHLIESSLICH die auf dem Typenschild des Heizgerät angegebene Spannung (Spannung und Frequenz) verwenden.

AUSSCHLIESSLICH ein für dieses Gerät ausgelegtes Verlängerungskabel verwenden.

IMMER darauf achten, dass alle Kabel gegen Kurzschluss und Überlast geschützt sind.

Halten Sie das Netzkabel IMMER von der Heißluftaustrittsöffnung fern.

Trennen Sie das Heizgerät IMMER vom Netz, wenn es nicht in Betrieb ist.

Stellen Sie das Heizgerät NIEMALS auf eine kleine, unebene oder instabile Oberfläche, von der das Heizgerät herunterfallen könnte.

Schließen Sie NIEMALS andere Geräte an denselben Stromkreis wie den Heizlüfter an.

Entfernen Sie NIEMALS das Schutzgitter vom Heizgerät.

Blockieren Sie NIEMALS die Heißluftaustrittsöffnung, während das Heizgerät in Betrieb ist.

Überdecken oder blockieren Sie das Heizgerät NIEMALS.

Verwenden Sie das Heizgerät NIEMALS mit Heizkanälen.

NIEMALS am Stromkabel ziehen oder das Heizgerät daran tragen.

Verwenden Sie das Heizgerät NIEMALS mit einem externen Schaltgerät, wie beispielsweise einer Zeitschaltuhr.

Das Heizgerät bei Beschädigung nicht verwenden. Das Heizgerät muss von einer qualifizierten Person oder einem Servicemitarbeiter gewartet werden.

© 2024 Velleman NV. Registrierter Firmensitz:
Legen Heirweg 33, B-9890 Gavere Belgium

STANLEY

LASSEN SIE DAS HEIZGERÄT NIEMALS UNBEAUFSICHTIGT, WENN ES AN DAS STROMNETZ ANGESCHLOSSEN IST ODER SICH IN BETRIEB BEFINDET

D

Versammlung

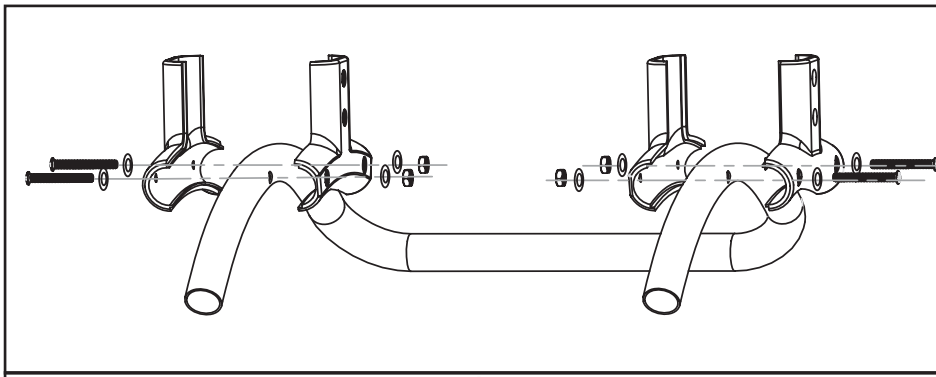

1

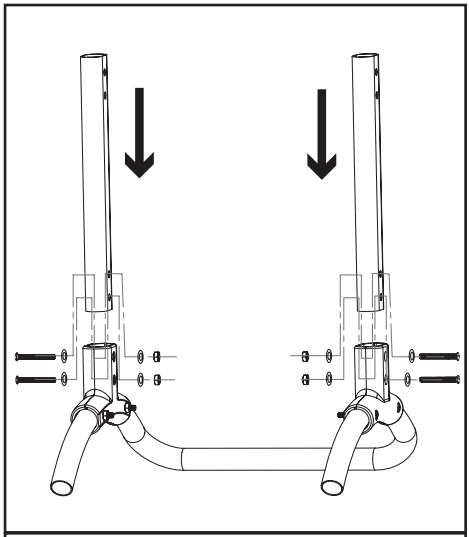

2

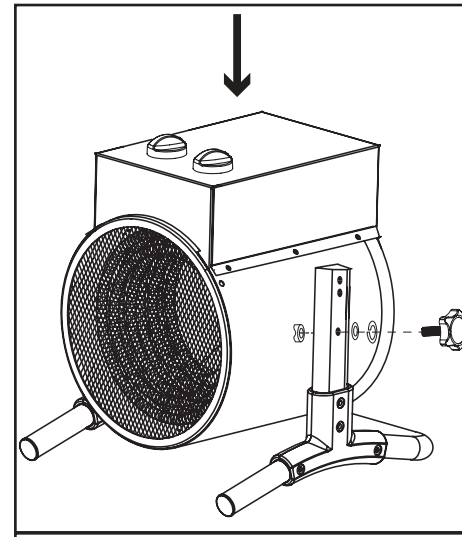

3

© 2024 Velleman NV. Registrierter Firmensitz:
Legen Heirweg 33, B-9890 Gavere Belgium

STANLEY

LASSEN SIE DAS HEIZGERÄT NIEMALS UNBEAUFSICHTIGT, WENN ES AN DAS STROMNETZ ANGESCHLOSSEN IST ODER SICH IN BETRIEB BEFINDET

D

Versammlung

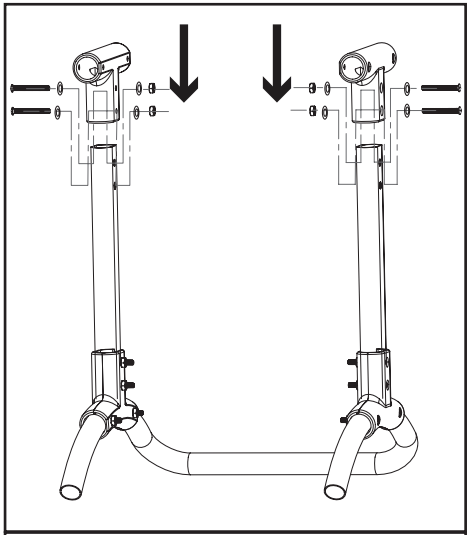

4

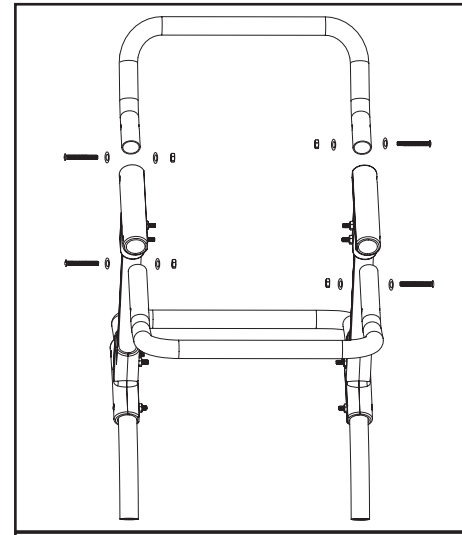

5

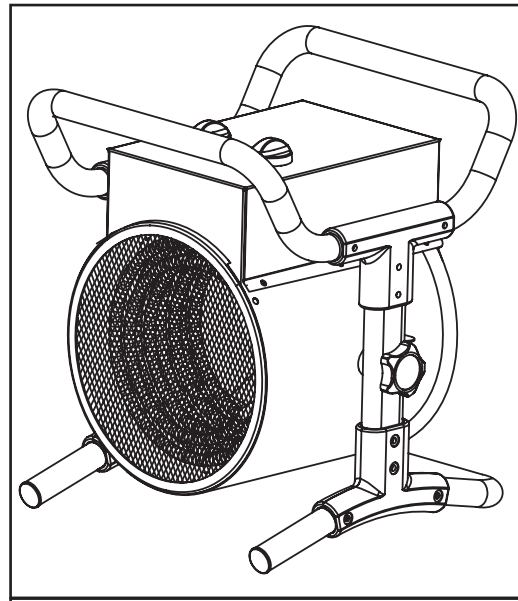

6

© 2024 Velleman NV. Registrierter Firmensitz:
Legen Heirweg 33, B-9890 Gavere Belgium

STANLEY

LASSEN SIE DAS HEIZGERÄT NIEMALS UNBEAUFSICHTIGT, WENN ES AN DAS STROMNETZ ANGESCHLOSSEN IST ODER SICH IN BETRIEB BEFINDET

Versammlung (Seite 7-8)

1. Legen Sie die Löcher im Fußgestell des Heizgerätes über die Löcher des unteren inneren Halters.
2. Befestigen Sie den unteren äußeren Halter am unteren inneren Halter mit Schrauben.
3. Justieren Sie den unteren inneren Halter mit der Seitenstütze.
4. Bringen Sie mit dem Neigungsverstellungsknopf die Seitenstützen am Heizgerät an.
5. Schieben Sie die Seitenstützen in die oberen Halter, justieren Sie die Löcher, setzen Sie Schrauben ein und ziehen Sie sie fest.
6. Schieben Sie die oberen Griffhalter auf den vorderen Handgriff auf, justieren Sie die Löcher, setzen Sie Schrauben ein und ziehen Sie sie fest.
7. Schieben Sie den hinteren Handgriff in die oberen Griffhalter, justieren Sie die Löcher, setzen Sie Schrauben ein und ziehen Sie sie fest.

Betrieb

1. Stellen Sie den Heizlüfter so auf, dass er gerade auf einer festen Oberfläche und in sicherer Entfernung von nassen Umgebungen und brennbaren Gegenständen steht.
2. Schließen Sie den Heizlüfter an eine elektrische Stromquelle an.
3. Stellen Sie das Einstellrad des Thermostats auf die maximale Temperatur.
4. Der Heizlüfter schaltet sich ein, wenn das Funktionswahl-Einstellrad eine der drei Leistungseinstellungen anwählt.
5. Sobald die Raumtemperatur den gewünschten Wert erreicht, drehen Sie das Thermostat-Einstellrad zurück, bis das Heizelement abschaltet.

Automatischer Überhitzungsschutz

– Dieses Heizgerät ist mit einem Sicherheitsthermostat und einer Überhitzungsschutzschaltung ausgestattet. Sobald eine Grenztemperatur erreicht wird, schaltet sich das Heizgerät sofort automatisch ab.

Anleitung für den Thermostat

– Drehen Sie den Thermostat zunächst auf „+“, und lassen Sie das Heizgerät mit voller Eingangsleistung in Betrieb. Sobald die Raumtemperatur den gewünschten Wert erreicht, drehen Sie den Thermostat nach links, bis er abschaltet.
– Der Thermostat wird sich dann automatisch ein- und abschalten, um die Raumtemperatur dem voreingestellten Wert entsprechend zu regeln und um die Raumtemperatur konstant zu halten.
– Bei der ersten Inbetriebnahme des Heizgerätes kann es vorkommen, dass etwas Rauch ausströmt. Dies ist ganz normal und legt sich nach kurzer Zeit. Das Heizelement ist aus Stahl gefertigt und wurde in der Produktion mit einer schützenden Ölschicht benetzt. Der Rauch geht auf die Erwärmung des Restöls zurück.

Reinigung und Wartung

– Das Gerät vor der Reinigung von der Steckdose trennen und abkühlen lassen.
– Das Gehäuse verschmutzt leicht. Wischen Sie es des öfteren mit einem weichen Schwamm ab. Stark verschmutzte Teile wischen Sie mit einem in < 50 °C warmes Wasser mit mildem Spülmittel getauchten Schwamm ab und trocknen Sie das Gehäuse des Heizgeräts dann mit einem sauberen Tuch. Achten Sie darauf, dass kein Wasser in das Innere des Geräts gelangt.
– Zum Schutz des Gehäuses -- kein Wasser auf das Heizgerät spritzen und zur Reinigung niemals Lösungsmittel wie Benzin, Isoamylacetat, Toluol -- usw. verwenden.
– Falls Sie das Heizgerät lagern, lassen Sie es zunächst abkühlen und lagern Sie es trocken. Decken Sie es dann mit einem Plastikbogen zu, legen es in den Verpackungskarton und lagern es an einem trockenen, belüfteten Ort.

© 2024 Velleman NV. Registrierter Firmensitz: Legen Heirweg 33, B-9890 Gavere Belgium

LASSEN SIE DAS HEIZGERÄT NIEMALS UNBEAUFSICHTIGT, WENN ES AN DAS STROMNETZ ANGESCHLOSSEN IST ODER SICH IN BETRIEB BEFINDET

D

Fehlerbehebung

Problem	Mögliche Ursache	Lösung
Der Lüfter läuft weiter, wenn sich die Heizung ausschaltet.	1. Der Lüfter läuft ständig, während das Heizgerät angestellt ist.	1. Das Heizgerät funktioniert einwandfrei.
Bei einem Umschalten bleibt die Lüftergeschwindigkeit unverändert.	1. Die Lüftergeschwindigkeit bleibt unverändert. Das Umschalten verändert nur die Heizleistung.	1. Das Heizgerät funktioniert einwandfrei.
Das Heizelement glüht nicht.	1. Das Heizelement besteht aus Edelstahl. Es glüht nicht, um Wärme zu erzeugen.	1. Das Heizgerät funktioniert einwandfrei.
Es ist keine Wärme und kein Luftstrom zu spüren.	1. Das Heizgerät hat keinen Strom. 2. Gewünschte Raumtemperatur ist erreicht. 3. Das Heizgerät wärmt nicht den Bereich direkt vor dem Gerät, sondern die Wärme wird im gesamten Raum verteilt.	1. Überprüfen Sie den Stromanschluss/ schließen Sie das Heizgerät an die Stromversorgung an. 2. Der Thermostat schaltet die Heizung ab, sobald die gewünschte Raumtemperatur erreicht wurde. Das Heizgerät funktioniert einwandfrei. 3. Das Heizgerät funktioniert einwandfrei.

© 2024 Velleman NV. Registrierter Firmensitz:
Legen Heirweg 33, B-9890 Gavere Belgium

STANLEY

LASSEN SIE DAS HEIZGERÄT NIEMALS UNBEAUFSICHTIGT, WENN ES AN DAS STROMNETZ ANGESCHLOSSEN IST ODER SICH IN BETRIEB BEFINDET

D

Explosionsdarstellung

ST-302-231-E

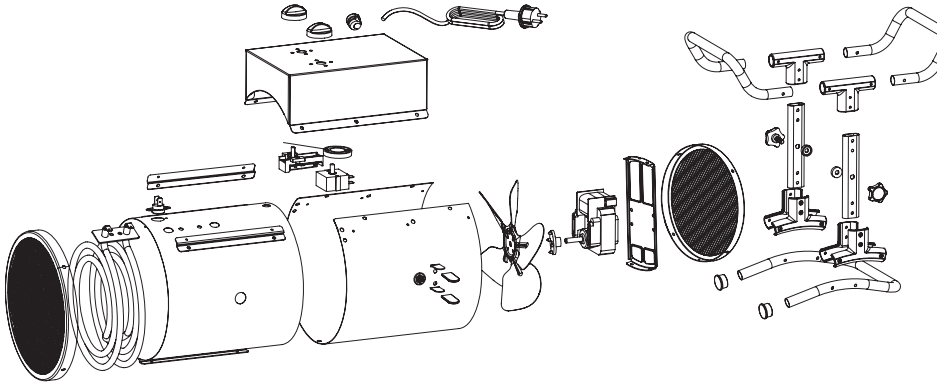

ST-303-231-E

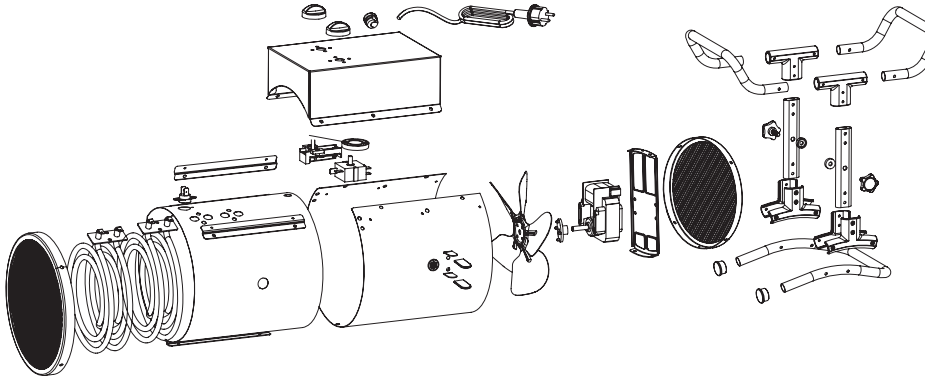

© 2024 Velleman NV. Registrierter Firmensitz:
Legen Heirweg 33, B-9890 Gavere Belgium

STANLEY

LASSEN SIE DAS HEIZGERÄT NIEMALS UNBEAUFSICHTIGT, WENN ES AN DAS STROMNETZ ANGESCHLOSSEN IST ODER SICH IN BETRIEB BEFINDET

D

Explosionsdarstellung

ST-305-401-E

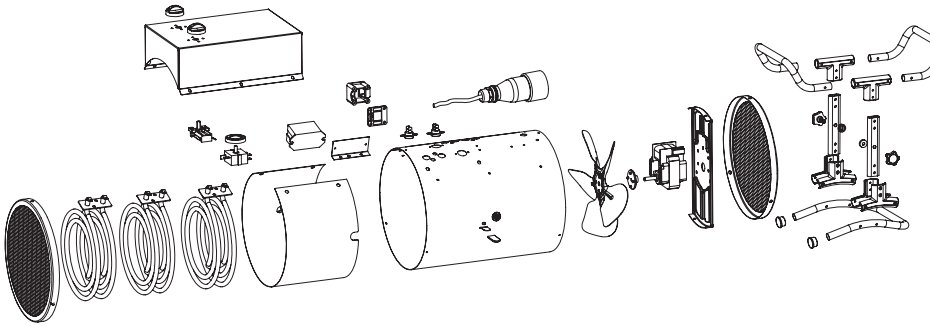

ST-309-401-E

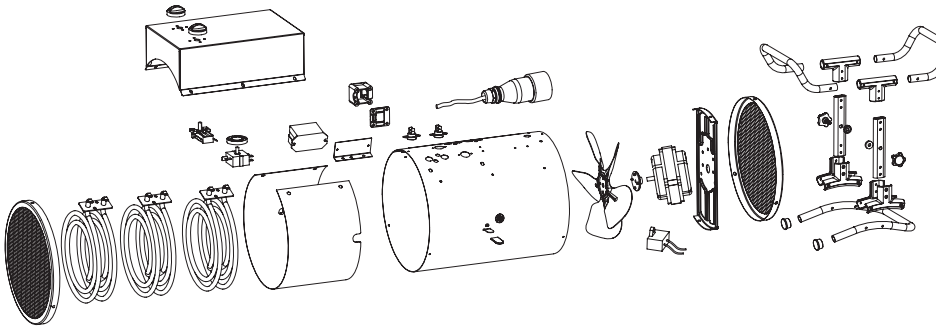

© 2024 Velleman NV. Registrierter Firmensitz:
Legen Heirweg 33, B-9890 Gavere Belgium

STANLEY

LASSEN SIE DAS HEIZGERÄT NIEMALS UNBEAUFSICHTIGT, WENN ES AN DAS STROMNETZ ANGESCHLOSSEN IST ODER SICH IN BETRIEB BEFINDET

Erforderliche Angaben zu elektrischen Einzelraumheizgeräten

Modellkennung(en): ST-302-231-E						
Angabe	**Symbol**	**Wert**	**Einheit**		**Angabe**	**Einheit**
Wärmeleistung					**Nur bei elektrischen Speicher-Einzelraumheizgeräten: Art der Regelung der Wärmezufuhr (bitte eine Möglichkeit auswählen)**	
Nennwärmeleistung	P_{nom}	2,0	kW		manuelle Regelung der Wärmezufuhr mit integriertem Thermostat	Nein
Mindestwärmeleistung (Richtwert)	P_{min}	–	kW		manuelle Regelung der Wärmezufuhr mit Rückmeldung der Raum- und/oder Außentemperatur	Nein
Maximale kontinuierliche Wärmeleistung	$P_{max,c}$	2,0	kW		Wärmeabgabe mit Gebläseunterstützung	Nein
					elektronische Regelung der Wärmezufuhr mit Rückmeldung der Raum- und/oder Außentemperatur	Nein
Hilfsstromverbrauch					**Art der Wärmeleistung/Raumtemperaturkontrolle (bitte eine Möglichkeit auswählen)**	
Bei Nennwärmeleistung	el_{max}	–	kW		einstufige Wärmeleistung, keine Raumtemperaturkontrolle	Nein
Bei Mindestwärmeleistung	el_{min}	–	kW		zwei oder mehr manuell einstellbare Stufen, keine Raumtemperaturkontrolle	Nein
Im Bereitschaftszustand	el_{SB}	–	kW		Raumtemperaturkontrolle mit mechanischem Thermostat	Ja
					mit elektronischer Raumtemperaturkontrolle	Nein
					Elektronische Raumtemperaturkontrolle und Tageszeitregelung	Nein
					Elektronische Raumtemperaturkontrolle und Wochentagsregelung	Nein
					Sonstige Regelungsoptionen (Mehrfachnennungen möglich)	
					Raumtemperaturkontrolle mit Präsenzerkennung	Nein
					Raumtemperaturkontrolle mit Erkennung offener Fenster	Nein
					mit Fernbedienungsoption	Nein
					mit adaptiver Regelung des Heizbeginns	Nein
					mit Betriebszeitbegrenzung	Nein
					mit Schwarzkugelsensor	Nein
Kontaktinformationen	Name und Anschrift des Herstellers oder seines Bevollmächtigten Obelis S.A Bd. General Wahis, 53 1030 Brussels, Belgium					

LASSEN SIE DAS HEIZGERÄT NIEMALS UNBEAUFSICHTIGT, WENN ES AN DAS STROMNETZ ANGESCHLOSSEN IST ODER SICH IN BETRIEB BEFINDET

Erforderliche Angaben zu elektrischen Einzelraumheizgeräten

Modellkennung(en): ST-303-231-E						
Angabe	**Symbol**	**Wert**	**Einheit**		**Angabe**	**Einheit**
Wärmeleistung					**Nur bei elektrischen Speicher-Einzelraumheizgeräten: Art der Regelung der Wärmezufuhr (bitte eine Möglichkeit auswählen)**	
Nennwärmeleistung	P_{nom}	3,0	kW		manuelle Regelung der Wärmezufuhr mit integriertem Thermostat	Nein
Mindestwärmeleistung (Richtwert)	P_{min}	1,5	kW		manuelle Regelung der Wärmezufuhr mit Rückmeldung der Raum- und/oder Außentemperatur	Nein
Maximale kontinuierliche Wärmeleistung	$P_{max,c}$	3,0	kW		elektronische Regelung der Wärmezufuhr mit Rückmeldung der Raum- und/oder Außentemperatur	Nein
					Wärmeabgabe mit Gebläseunterstützung	Nein
Hilfsstromverbrauch					**Art der Wärmeleistung/Raumtemperaturkontrolle (bitte eine Möglichkeit auswählen)**	
Bei Nennwärmeleistung	el_{max}	–	kW		einstufige Wärmeleistung, keine Raumtemperaturkontrolle	Nein
Bei Mindestwärmeleistung	el_{min}	–	kW		zwei oder mehr manuell einstellbare Stufen, keine Raumtemperaturkontrolle	Nein
Im Bereitschaftszustand	el_{SB}	–	kW		Raumtemperaturkontrolle mit mechanischem Thermostat	Ja
					mit elektronischer Raumtemperaturkontrolle	Nein
					Elektronische Raumtemperaturkontrolle und Tageszeitregelung	Nein
					Elektronische Raumtemperaturkontrolle und Wochentagsregelung	Nein
					Sonstige Regelungsoptionen (Mehrfachnennungen möglich)	
					Raumtemperaturkontrolle mit Präsenzerkennung	Nein
					Raumtemperaturkontrolle mit Erkennung offener Fenster	Nein
					mit Fernbedienungsoption	Nein
					mit adaptiver Regelung des Heizbeginns	Nein
					mit Betriebszeitbegrenzung	Nein
					mit Schwarzkugelsensor	Nein
Kontaktinformationen	Name und Anschrift des Herstellers oder seines Bevollmächtigten Obelis S.A Bd. General Wahis, 53 1030 Brussels, Belgium					

LASSEN SIE DAS HEIZGERÄT NIEMALS UNBEAUFSICHTIGT, WENN ES AN DAS STROMNETZ ANGESCHLOSSEN IST ODER SICH IN BETRIEB BEFINDET

Erforderliche Angaben zu elektrischen Einzelraumheizgeräten

Modellkennung(en): ST-305-401-E						
Angabe	**Symbol**	**Wert**	**Einheit**		**Angabe**	**Einheit**
Wärmeleistung					**Nur bei elektrischen Speicher-Einzelraumheizgeräten: Art der Regelung der Wärmezufuhr (bitte eine Möglichkeit auswählen)**	
Nennwärmeleistung	P_{nom}	5,0	kW		manuelle Regelung der Wärmezufuhr mit integriertem Thermostat	Nein
Mindestwärmeleistung (Richtwert)	P_{min}	2,5	kW		manuelle Regelung der Wärmezufuhr mit Rückmeldung der Raum- und/oder Außentemperatur	Nein
Maximale kontinuierliche Wärmeleistung	$P_{max,c}$	5,0	kW		Wärmeabgabe mit Gebläseunterstützung	Nein
					elektronische Regelung der Wärmezufuhr mit Rückmeldung der Raum- und/oder Außentemperatur	Nein
Hilfsstromverbrauch					**Art der Wärmeleistung/Raumtemperaturkontrolle (bitte eine Möglichkeit auswählen)**	
Bei Nennwärmeleistung	el_{max}	–	kW		einstufige Wärmeleistung, keine Raumtemperaturkontrolle	Nein
Bei Mindestwärmeleistung	el_{min}	–	kW		zwei oder mehr manuell einstellbare Stufen, keine Raumtemperaturkontrolle	Nein
Im Bereitschaftszustand	el_{SB}	–	kW		Raumtemperaturkontrolle mit mechanischem Thermostat	Ja
					mit elektronischer Raumtemperaturkontrolle	Nein
					Elektronische Raumtemperaturkontrolle und Tageszeitregelung	Nein
					Elektronische Raumtemperaturkontrolle und Wochentagsregelung	Nein
					Sonstige Regelungsoptionen (Mehrfachnennungen möglich)	
					Raumtemperaturkontrolle mit Präsenzerkennung	Nein
					Raumtemperaturkontrolle mit Erkennung offener Fenster	Nein
					mit Fernbedienungsoption	Nein
					mit adaptiver Regelung des Heizbeginns	Nein
					mit Betriebszeitbegrenzung	Nein
					mit Schwarzkugelsensor	Nein
Kontaktinformationen	Name und Anschrift des Herstellers oder seines Bevollmächtigten Obelis S.A Bd. General Wahis, 53 1030 Brussels, Belgium					

LASSEN SIE DAS HEIZGERÄT NIEMALS UNBEAUFSICHTIGT, WENN ES AN DAS STROMNETZ ANGESCHLOSSEN IST ODER SICH IN BETRIEB BEFINDET

Erforderliche Angaben zu elektrischen Einzelraumheizgeräten

Modellkennung(en): ST-309-401-E						
Angabe	**Symbol**	**Wert**	**Einheit**		**Angabe**	**Einheit**
Wärmeleistung					**Nur bei elektrischen Speicher-Einzelraumheizgeräten: Art der Regelung der Wärmezufuhr (bitte eine Möglichkeit auswählen)**	
Nennwärmeleistung	P_{nom}	9,0	kW		manuelle Regelung der Wärmezufuhr mit integriertem Thermostat	Nein
Mindestwärmeleistung (Richtwert)	P_{min}	4,5	kW		manuelle Regelung der Wärmezufuhr mit Rückmeldung der Raum- und/oder Außentemperatur	Nein
Maximale kontinuierliche Wärmeleistung	$P_{max,c}$	9,0	kW		Wärmeabgabe mit Gebläseunterstützung	Nein
					elektronische Regelung der Wärmezufuhr mit Rückmeldung der Raum- und/oder Außentemperatur	Nein
Hilfsstromverbrauch					**Art der Wärmeleistung/Raumtemperaturkontrolle (bitte eine Möglichkeit auswählen)**	
Bei Nennwärmeleistung	el_{max}	–	kW		einstufige Wärmeleistung, keine Raumtemperaturkontrolle	Nein
Bei Mindestwärmeleistung	el_{min}	–	kW		zwei oder mehr manuell einstellbare Stufen, keine Raumtemperaturkontrolle	Nein
Im Bereitschaftszustand	el_{SB}	–	kW		Raumtemperaturkontrolle mit mechanischem Thermostat	Ja
					mit elektronischer Raumtemperaturkontrolle	Nein
					Elektronische Raumtemperaturkontrolle und Tageszeitregelung	Nein
					Elektronische Raumtemperaturkontrolle und Wochentagsregelung	Nein
					Sonstige Regelungsoptionen (Mehrfachnennungen möglich)	
					Raumtemperaturkontrolle mit Präsenzerkennung	Nein
					Raumtemperaturkontrolle mit Erkennung offener Fenster	Nein
					mit Fernbedienungsoption	Nein
					mit adaptiver Regelung des Heizbeginns	Nein
					mit Betriebszeitbegrenzung	Nein
					mit Schwarzkugelsensor	Nein
Kontaktinformationen	Name und Anschrift des Herstellers oder seines Bevollmächtigten Obelis S.A Bd. General Wahis, 53 1030 Brussels, Belgium					

LASSEN SIE DAS HEIZGERÄT NIEMALS UNBEAUFSICHTIGT, WENN ES AN DAS STROMNETZ ANGESCHLOSSEN IST ODER SICH IN BETRIEB BEFINDET

STANLEY®
SERVICE

Belgique et Luxemburg België en Luxembourg	E. Walschaertstraat 14 2800 Mechelen Belgium	www.stanleyworks.be Enduser.be@SBDinc.com BE-NL= +32 15 47 37 65 BE-FR = +32 15 47 37 64 BE Fax: +32 15 47 37 100
Danmark	Roskildevej 22 2620 Albertslund	www.stanleyworks.dk kundeservice.dk@sbdinc.com Fax: 70224910
Deutschland	Richard Klinger Str. 11 65510 Idstein	www.stanleyworks.de info@sbdinc.de Tel: 06126-21-1 Fax: 06126-21-2770
Ελλάς	Ημερος Τόπος 2 - Χάνι Αδάμ Αυπρόπυργος -19300 -Αττική - Αττικής	www.stanley.gr Greece.Service@sbdinc.com Τηλ: +30 210 8985208 Φαξ: +30 210 5597598
España	Parque de Negocios "Mas Blau" Edificio Muntadas, c/Bergadá, 1, Of. A6 08820 El Prat de Llobregat (Barcelona)	www.stanleyworks.es respuesta.postventa@sbdinc.com Tel: 934 797 400 Fax: 934 797 419
France	5, allée des hêtres BP 30084, 69579 Limonest Cedex	www.stanleyoutillage.fr scufr@sbdinc.com Tel: 04 72 20 39 77 Fax: 04 72 20 39 00
Schweiz Suisse Svizzera	In der Luberzen 42 8902 Urdorf	www.stanleyworks.ch verkaufch.sbd@sbdinc.com Tel: 044 - 755 60 70 Fax: 044 - 730 70 67
Ireland	210 Bath Road; Slough, Berks SL1 3YD UK	www.stanleytools.co.uk Tel: +44 (0)1753 511234 Fax: +44 (0)1753 512365
Italia	Energypark–Building 03 sud, Via Energy Park 6 20871 Vimercate (MB)	www.stanley.it Tel. 039-9590-200 Fax 039-9590-313
Nederlands	Stanley Black & Decker Netherlands B.V. Postbus 83 6120 AD Born	www.stanleyworks.nl Enduser.NL@SBDinc.com Tel : +31 164 28 30 63 NL Fax: +31 164 28 32 00
Norge	Postboks 4613, Nydalen 0405 Oslo	www.stanleyworks.no kundeservice.no@sbdinc.com Fax: 45 25 08 00
Österreich	Oberlaaerstrasse 248 A-1230 Wien	www.stanleyworks.de service.austria@sbdinc.com Tel: 01 - 66116 - 0 Fax: 01 - 66116 - 14
Portugal	Quinta da Fonte - Edificio Q55 D. Diniz Rua dos Malhões, 2 e 2A - Piso 2 Esquerdo 2770 - 071 Paço de Arcos	www.stanleyworks.pt resposta.posvenda@sbdinc.com Tel: 214 66 75 00 Fax: 214 66 75 75
Suomi	PL 47 00521 Helsinki	www.stanleyworks.fi customerservice.fi@sbdinc.com Puh: 010 400 4333
Sverige	Box 94 431 22 Mölndal	www.stanleyworks.se kundservice.se@sbdinc.com Fax: 31 68 60 08

United Kingdom	210 Bath Road; Slough, Berks SL1 3YD	www.stanleytools.co.uk Tel: +44 (0)1753 511234 Fax: +44 (0)1753 512365
Hungary	Rotel Kft. 1163 Budapest,Thököly út 17.	www.stanleyworks.hu service@rotelkft.hu Tel +36 1 404-0014 Fax+36 1 403-2260
Czech Republic	BAND SERVIS CZ s.r.o. K Pasekam 4440 760 01 Zlín, Czech Republic	www.stanleyworks.cz http://www.bandservis.cz Tel.: +420 577 008 550 Fax.: +420 577 008 559
Slovakia	BAND SERVIS s.r.o. Paulinska 22 917 01 Trnava, Slovakia	www.bandservis.sk Tel.: +421 335 511 063 Fax.: +421 335 512 624
Poland	Erpatech ul. Bakaliowa 26 05-080 Mościska	www.stanleyworks.pl Tel.: +48 22 431 05 00 Fax.: +48 22 468 87 35
Slovenia	G-M&M d.o.o. Brvace 11 1290 Grosuplje Slovenija	www.g-mm.si gmm@g-mm.si T: +386 01 78 66 500 F: +386 01 78 63 023
Cyprus	IOANNOU J. 4A Ath.Diakou street 1046- Nicosia -Cyprus	ioannou.ioannis@cytanet.com.cy Tel : +357 22344302 Fax : +357 22348098
Bosnia-Herzegovina	G-M&M d.o.o. Brvace 11 1290 Grosuplje Slovenija	www.g-mm.si gmm@g-mm.si T: +386 01 78 66 500 F: +386 01 78 63 023
Bulgaria	TASHEV-GALVING LTD 68 KLIMENT OHRIDSKI BLVD. 1756 Sofia, Bulgaria	www.tashev-galving.com T: +359 2 700 45 45 4 F: +359 (2) 439 21 12
Croatia	G-M&M d.o.o. Brvace 11 1290 Grosuplje Slovenija	www.g-mm.si gmm@g-mm.si T: +386 01 78 66 500 F: +386 01 78 63 023
Estonia	AS Tallmac Mustame tee 44, EE-10621 Tallinn	www.tallmac.ee/est T: +372 6562999 F: +372 6562855
Latvia	LIC GOTUS SIA Ulbrokas Str. LT - 1021 Riga	www.licgotus.lv T: +371 67556949 F: +371 67555140
Lithuania	UAB ELREMTA OU Neries kr. 16E LT - 48402 Kaunas	info@elremta.lt T: +370-685-29035 F: +370-37-406540
Malta	Energypark–Building 03 sud, Via Energy Park 6 20871 Vimercate (MB)	www.stanley.it Tel. 039-9590-200 Fax 039-9590-313
Romania	Stanley Black & Decker Phoenicia Business Center Strada Turturelelor, nr 11A, Etaj 6, Modul 15, Sector 3 Bucuresti	www.stanleyworks.ro T: +4021.320.61.04/05 F: +4037.225.36.84
Serbia	G-M&M d.o.o. Brvace 11 1290 Grosuplje Slovenija	www.g-mm.si gmm@g-mm.si T: +386 01 78 66 500 F: +386 01 78 63 023

© 2024 Velleman NV. Registrierter Firmensitz:
Legen Heirweg 33, B-9890 Gavere Belgium

STANLEY®

Pinnacle Climate Technologies, Inc.
Sauk Rapids, MN 56379 USA

EC REP

Velleman NV.
Registrierter Firmensitz:
Legen Heirweg 33,
B-9890 Gavere Belgium

© 2024 Stanley Black & Decker, Inc.